CLIVET Home

NUOVO PRODOTTO

AQUA

La Pompa di calore aria-acqua ad altissima efficienza per la produzione di acqua calda sanitaria.

A Group Company of Midea

ErP

DF17L025I--00

AQUA

Per poter offrire la miglior gamma di prodotti, AQUA si propone in quattro soluzioni:

- AQUA 190:	**Pompa di calore da 1.62 kW termici con accumulo sanitario da 180 litri e resistenza elettrica da 1.50 kW.**
- AQUA 300:	**Pompa di calore da 2.30 kW termici con accumulo sanitario da 280 litri e resistenza elettrica da 1.50 kW.**
- AQUA 190 S :	**Pompa di calore da 1.62 kW termici con accumulo sanitario da 180 litri e resistenza elettrica da 1.50 kW e con serpentino solare da 1.1 m^2** **(disponibile Marzo 2018).**
- AQUA 300 S:	**Pompa di calore da 2.30 kW termici con accumulo sanitario da 180 litri e resistenza elettrica da 1.50 kW e con serpentino solare da 1.3 m^2** **(disponibile Marzo 2018).**

AQUA: Punti chiave

Plus

Efficienza al TOP

AQUA raggiunge i più elevati livelli di efficienza presenti attualmente sul mercato. Grazie all'attenta progettazione del circuito frigorifero raggiunge la classe A+ secondo la direttiva ErP.
Gli elevati valori di COP permettono un grande risparmio in termini di energia e costi d'esercizio, in aggiunta ad un incremento di utilizzo di energia rinnovabile.

Limiti di funzionamento estesi

L'utilizzo delle più avanzate tecnologie, sia in termini di componentistica sia in relazione alle logiche di regolazione, permettono di utilizzare AQUA con temperature estreme. AQUA può lavorare in un range di temperatura dell'aria da -20°C a +43°C in funzionamento combinato (pompa di calore + resistenza elettrica) e addirittura da -7°C a + 43°C in sola pompa di calore.
Inoltre è possibile raggiunge temperature dell'acqua sanitaria superiori ai 65°C grazie all'utilizzo della sola pompa di calore

AQUA: Punti chiave

Plus

Accumulo in Acciaio Smaltato con scambiatore avvolto

L‘accumulo termico per l‘acqua sanitaria in acciaio smaltato presente su tutte le versioni e l‘anodo in magnesio assicurano massima protezione contro la corrosine, e maggior durabilità nel tempo.

La scambiatore (condensatore) è composto da un serpentino di RAME avvolto esternamente all‘accumulo sanitario. Questo garantisce la massima sicurezza evitando qualsiasi contaminazione tra refrigerante e acqua sanitaria. Il condensatore in Rame prima di essere avvolto attorno all‘accumulo viene lavorato per ottenere un innovativo profilo studiato per massimizzare l‘area di contatto con il serbatoio e migliorare lo scambio termico. E’ interposta, inoltre, una pasta termo-conduttiva per incrementare lo scambio termico

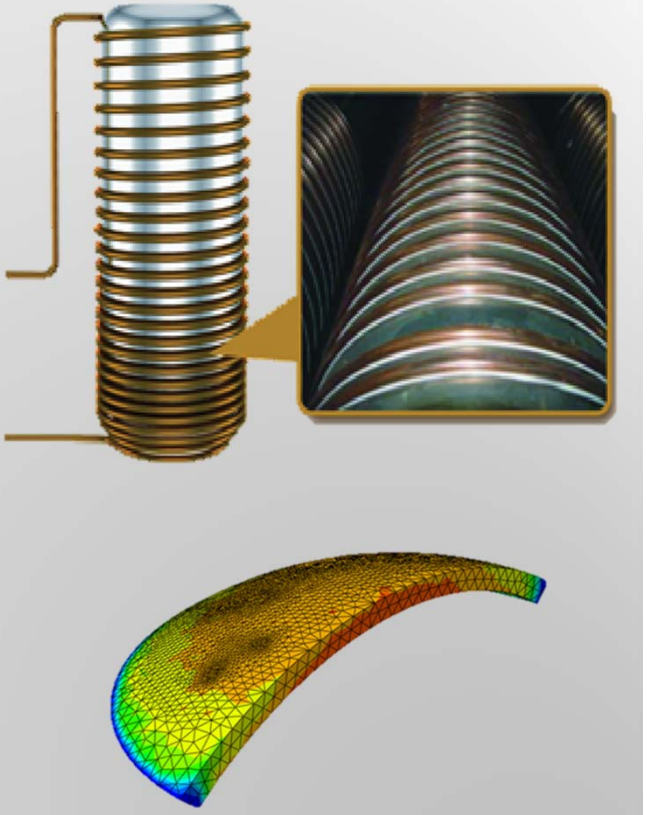

AQUA: Componenti

AQUA utilizza componentistica e tecnologia di ultima generazione per massimizzare l'efficienza energetica e ridurre i costi di esercizio. Assicurando la massima affidabilità e durabilità nel tempo.

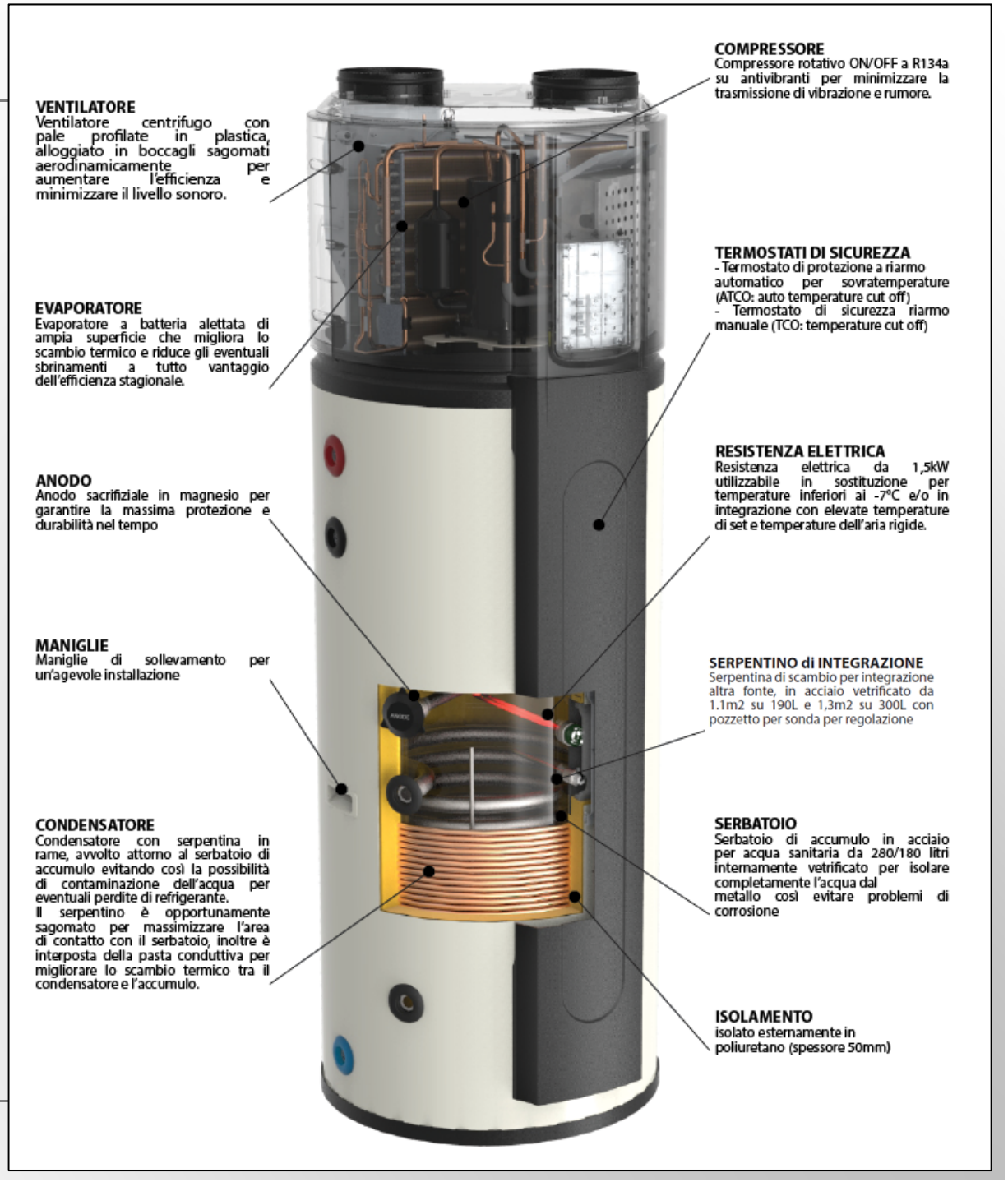

AQUA: Interfaccia utente

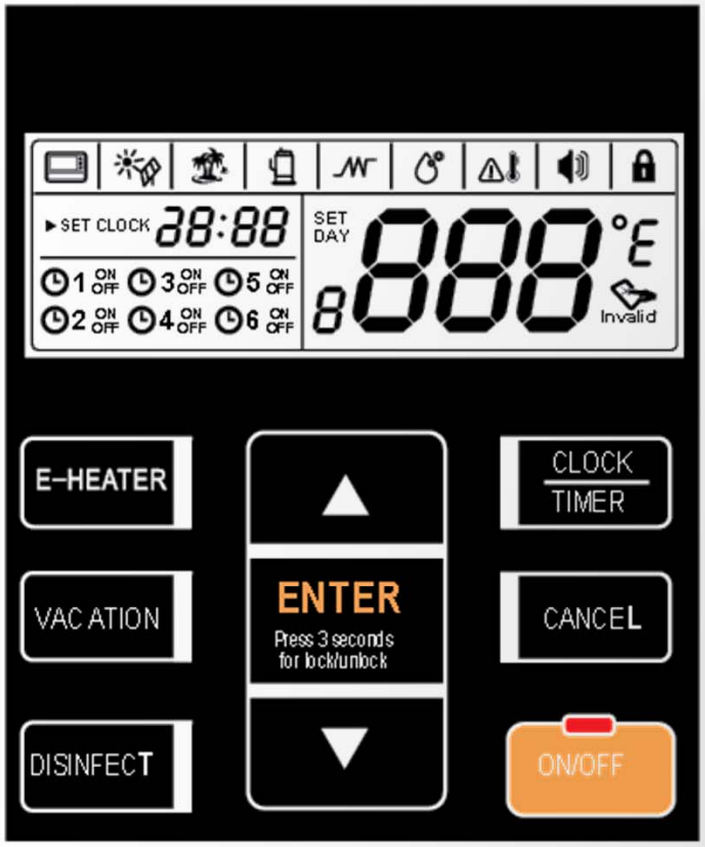

Per il controllo di AQUA è possibile utilizzare il pannello di controllo montato sull'unità.
Il controllo è stato progettato per risultare rapido ed intuivo all'utente, tutti paramentri sono facilmente accessibili grazie ai 9 tasti centrali.

Il controllo permette di visualizzare :
- La temperatura istantanea dell'acqua
- Lo stato di funzionamento dell'unità
- Lo stato di funzionamento del compressore e del riscaldatore elettrico
- L'eventuale presenza di anomalie

e di impostare:
- La temperatura di SET dell'accumulo
- La schedulazione dell'unità fino a sei orari di attivazione o spegnimento
- L'attivazione manuale del riscaldatore elettrico
- L' attivazione manuale del ciclio di disinfettazione anti legionella
- Accendensione e spegnimento dell'unità

AQUA: Dati tecnici

Grandezze				190	300	190S (5)	300S (5)
Potenza e Efficienza							
Tout 15/12 °C (DB/WB), Tw,in 15 °C Tw,out 45°C	Potenza termica		kW	1,62	2,30	1,62	2,30
	Potenza assorbita totale		kW	0,42	0,53	0,42	0,53
	COP			3,86	4,34	3,86	4,34
Tout 43/26 °C (DB/WB), Tw,in 10 °C Tw,out 70°C--> 190 Tw,out 65°C--> 300	Potenza termica		kW	2,31	3,25	2,31	3,25
	Potenza assorbita totale		kW	0,546	0,627	0,546	0,627
	COP			4,23	5,18	4,23	5,18
Riscaldatore elettrico			kW	1,50	1,50	1,50	1,50
Alimentazione standard			V	220-240/1/50	220-240/1/50	220-240/1/50	220-240/1/50
Tempo di riscladamento ACS		(1)	h/min	3/53	4/22	3/53	4/22
Temperatura massima ACS			°C	70	65	70	65
Livello di pressione sonora (1m)			dB(A)	44	44	44	44
Livello di potenza sonora (L_{WA})			dB(A)	58	59	58	59
Accumulo Sanitario							
Volume accumulo Acqua Calda Sanitaria			l	176	284	176	284
Materiale serbatoio accumulo				Acciaio Vetrificato	Acciaio Vetrificato	Acciaio Vetrificato	Acciaio Vetrificato
Materiale isolamento				Poliuretano Espanso	Poliuretano Espanso	Poliuretano Espanso	Poliuretano Espanso
Massima pressiono operativa			bar	10	10	10	10
Circuito Frigorifero							
Tipo di compressore				Rotativo	Rotativo	Rotativo	Rotativo
Gas Refrigerante				R134a	R134a	R134a	R134a
Quantità di refrigerante			kg	1,10	1,50	1,10	1,50
Integrazione							
Superfice serpentino integrazione			m²	-	-	1,10	1,30
Materiale serpentino integrazione				-	-	Acciaio Vetrificato	Acciaio Vetrificato
Massima pressione operativa			bar	-	-	10	10

AQUA: Dati tecnici

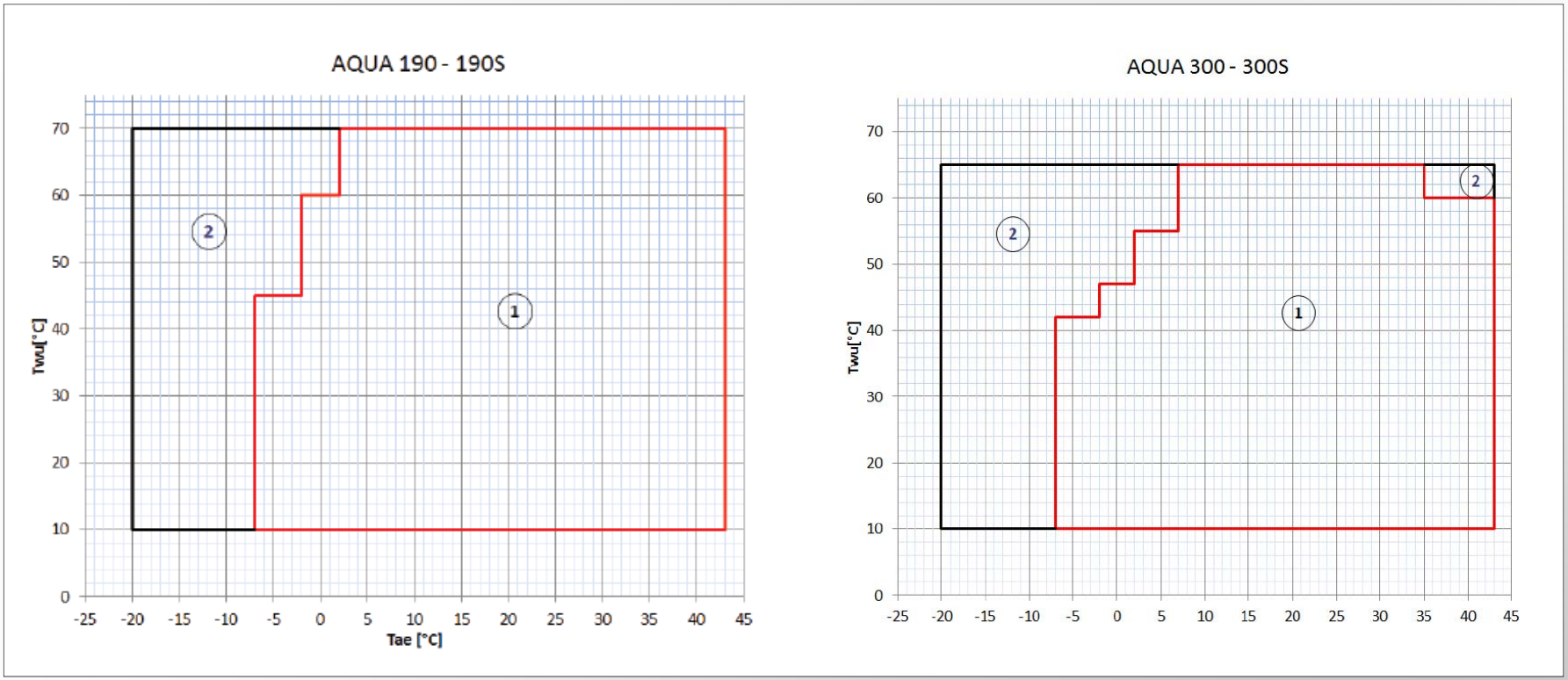

1. Massime temperature raggiungibili con la pompa di calore e range di funzionamento.
2. Massime temperature raggiungibili con la resistenza elettrica e range di funzionamento

AQUA: Dimensioni AQUA 190

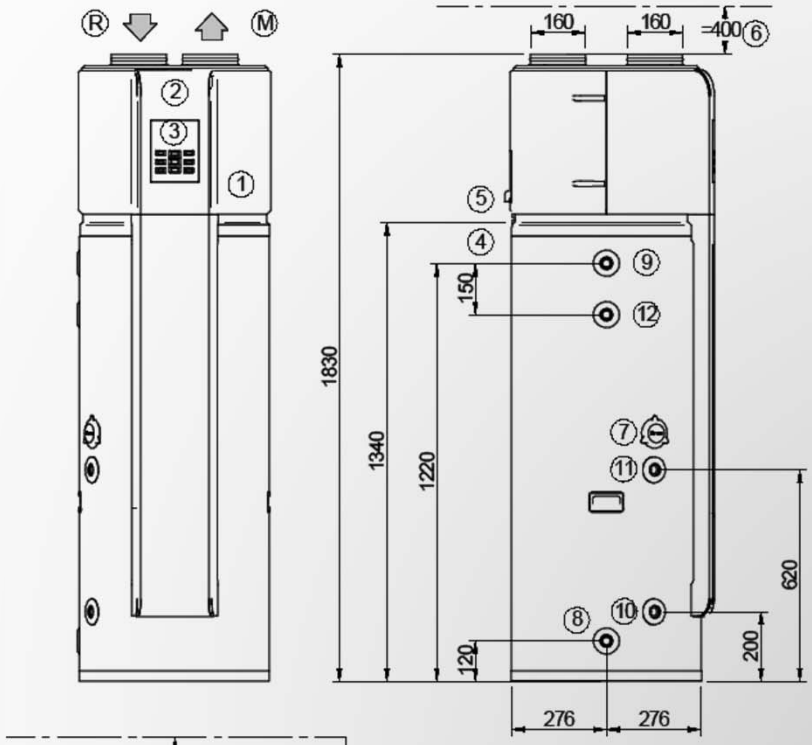

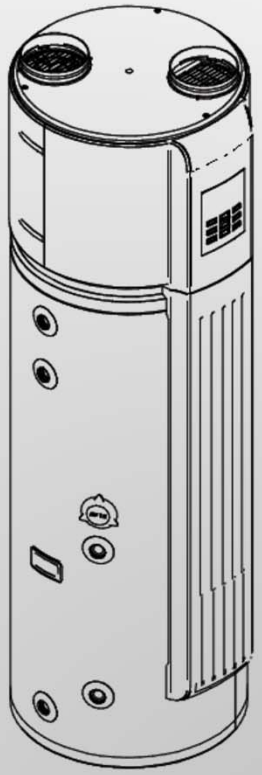

AQUA: Dimensioni AQUA 300

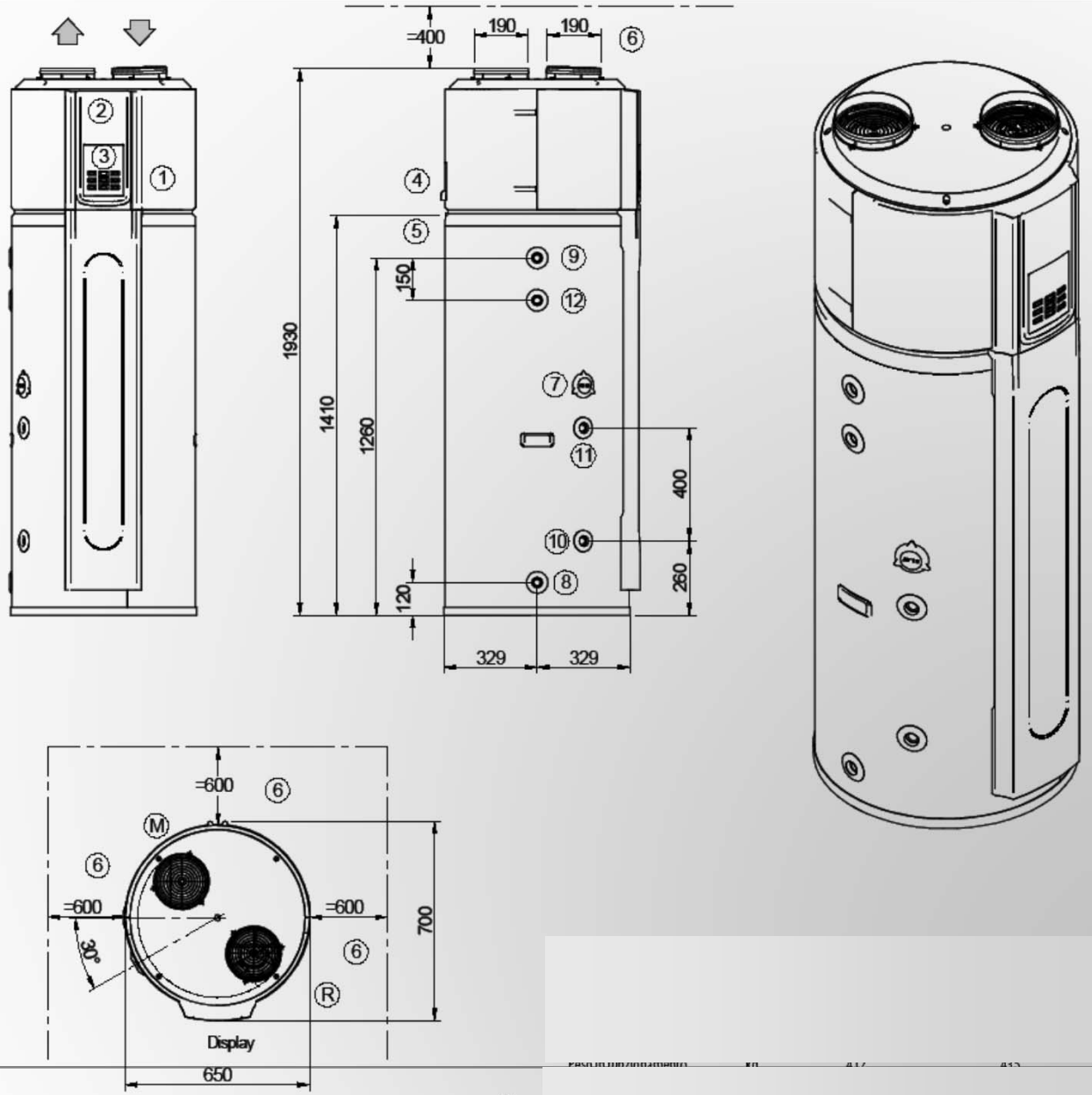

AQUA: Installazione

ASPIRAZIONE E ESPULSIONE CANALIZZATE (consigliata)

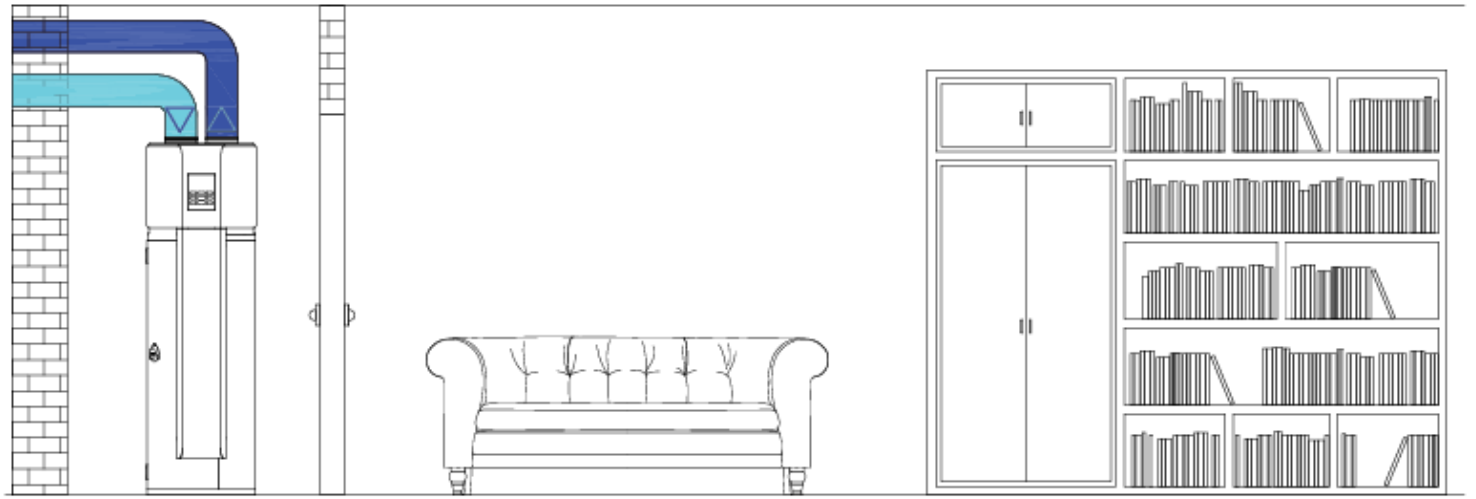

ASPIRAZIONE CANALIZZATA (condizionata)

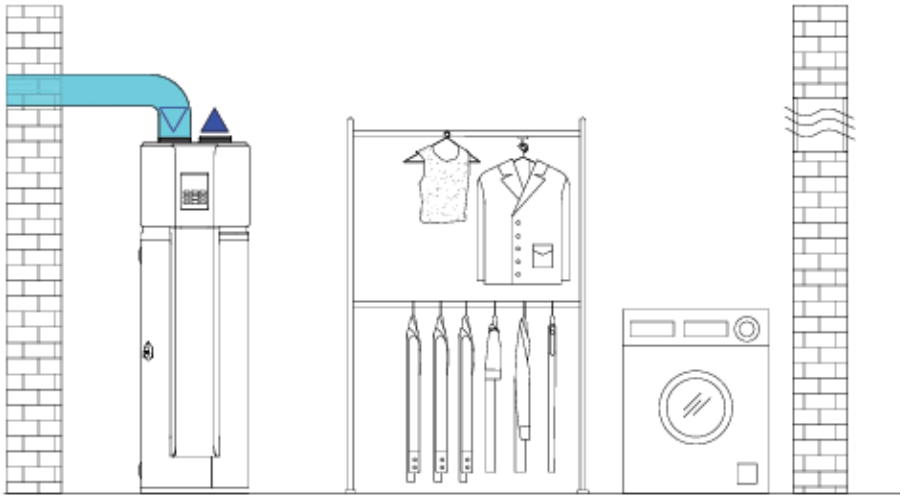

ESPULSIONE CANALIZZATA (condizionata)

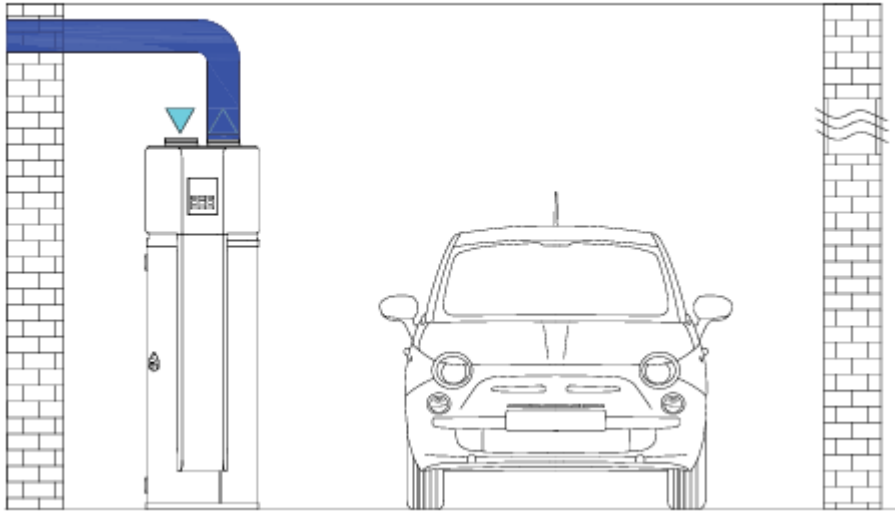

AQUA: Installazione

190 - 300

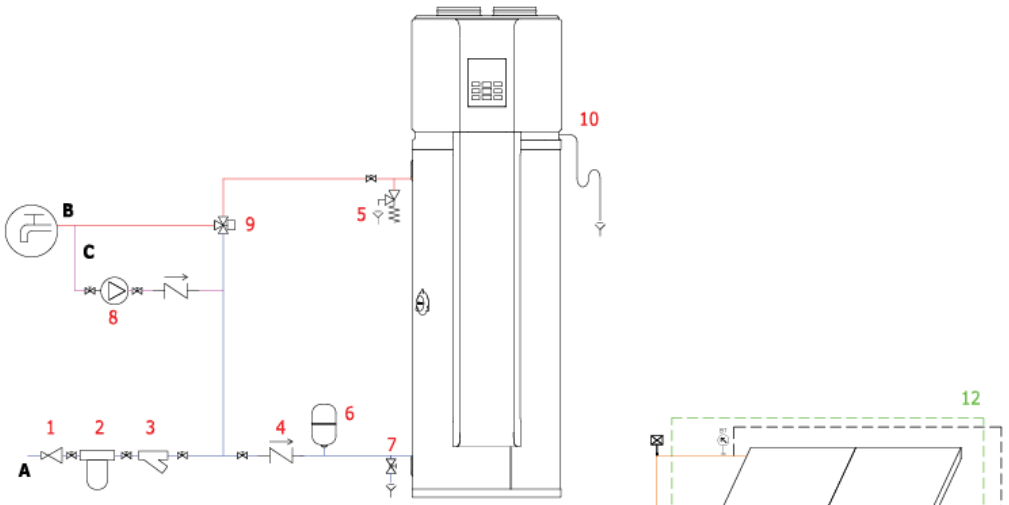

190S - 300S

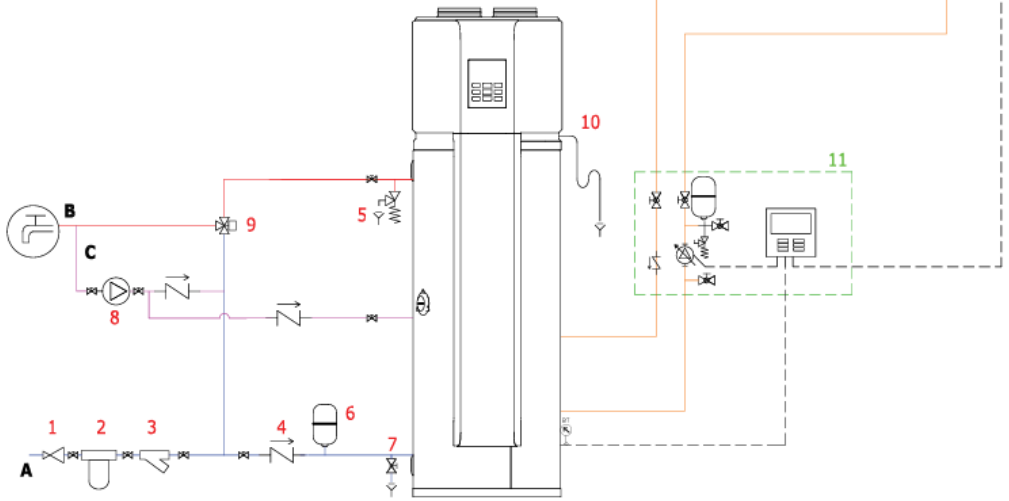

Legenda

1	Riduttore di pressione
4	Valvola di non ritorno
7	Scarico accumulo
10	Scarico condensa
---	Accessorio
A	Ingresso acquedotto
2	Dispositivi di trattamento dell'acqua (adolcirtore,ecc)
5	Valvola sicurezza sanitario con scarico
8	Circolatore sanitario (ricircolo) con valvola di non ritorno
11	Gruppo di circolazione solare (KCVEX) ELFOSun
X	Accessorio
B	Acqua calda sanitaria
3	Filtro a Y
6	Vaso d'espansione sanitario
9	Valvola miscelatrice termostatica
12	ELFOSun
X	Compoente a cura del cliente
C	Ricircolo sanitario

CLIVET S.p.A.

Via Camp Lonc 25

32032 Feltre, Belluno

ITALY

Tel. + 39 0439 3131

Fax + 39 0439 313300

www.clivet.com

info@clivet.it